Иточник питания 2кВт с регулировкой тока и напряжения + 3 импульсных источника на 5, 12, 5-30 Вольт. Силовой выход - БЕЗ ГАЛЬВАНИЧЕСКОЙ РАЗВЯЗКИ !!!

ПРОВЕРЕН ТОЛЬКО НА МАКЕТЕ. ДЛЯ ИСПОЛЬЗОВАНИЯ В ИНДУКЦИОННОМ НАГРЕВАТЕЛЕ.

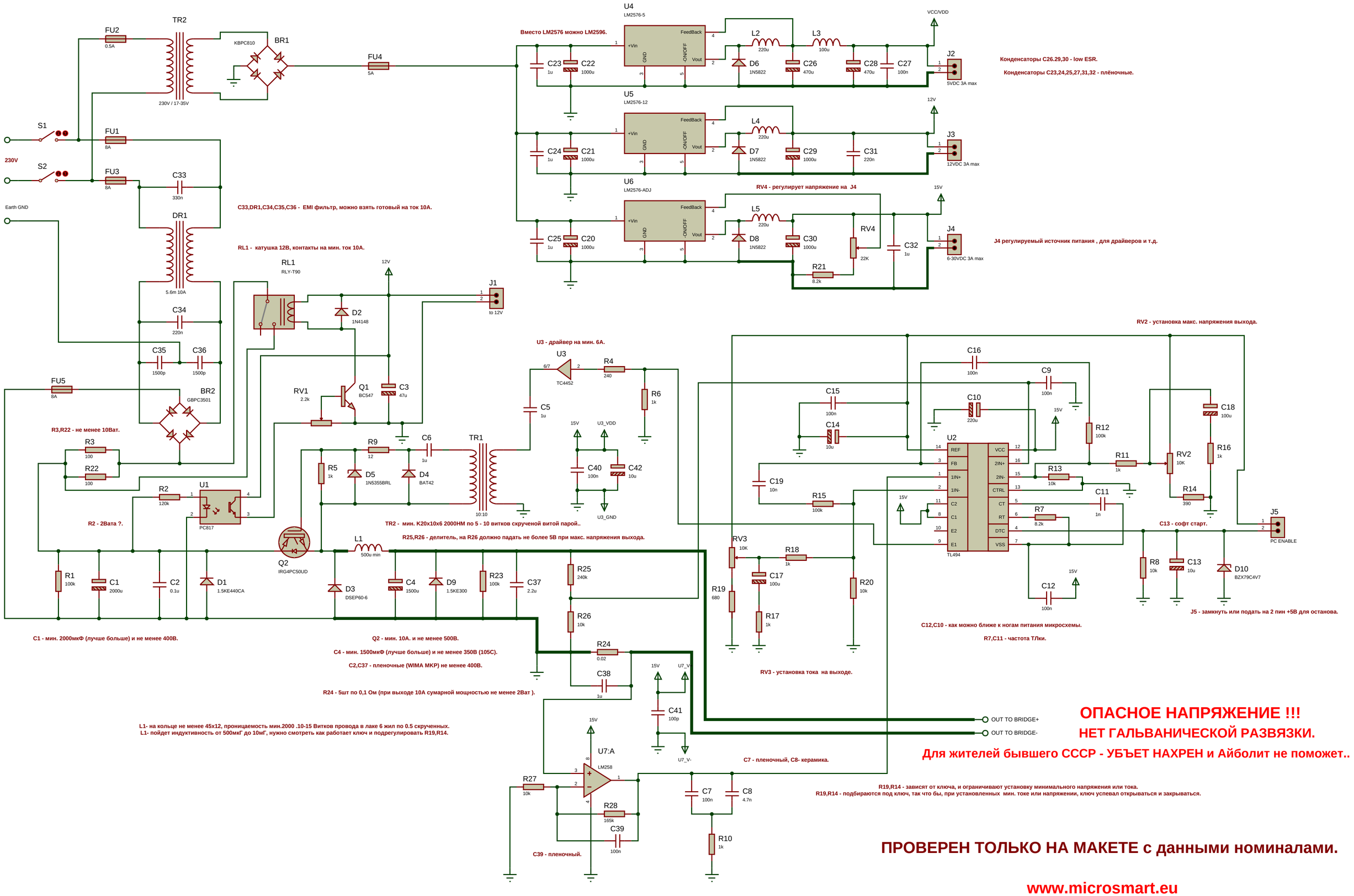

ОПАСНОЕ НАПРЯЖЕНИЕ !!!

НЕТ ГАЛЬВАНИЧЕСКОЙ РАЗВЯЗКИ.

Для жителей бывшего СССР - УБЪЕТ НАХРЕН и Айболит не поможет..

ПРОВЕРЕН ТОЛЬКО НА МАКЕТЕ с данными номиналами.

www.microsmart.eu

Designed by Phil.

Автор ни какой ответственности не несет, собираете на свой страх и риск.