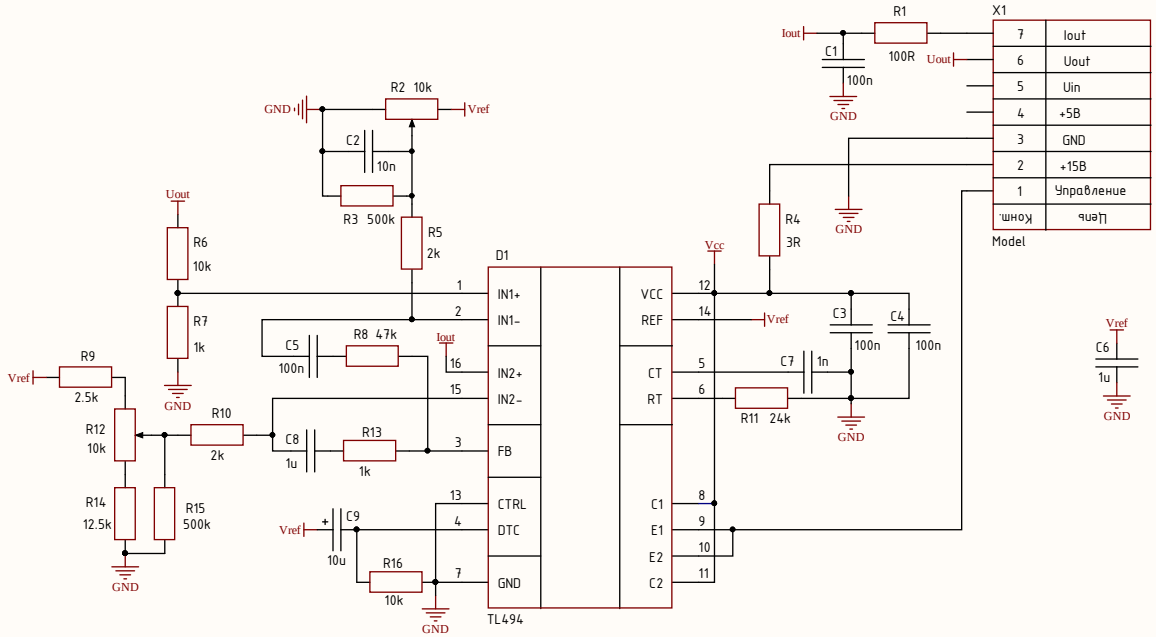

Изм.	Лист	№ докум.	Подп.	Дата
Разраб.		*		
Пров.		*		
Т.контр.		*		
Н.контр.		*		
Утв.		*		

АБВГ.123456.001 ЭЗ

*

*

Схема электрическая принципиальная

Лит.	Масса	Масштаб
*		1:1

Лист 1 Листов *

*

Перв. примен. АБВГ.123456.001

Справ. №

Подп. и дата

Инв. № дубл.

Взам. инв. №

Подп. и дата

Инв. № подл.

АБВГ.123456.001 ЭЗ

2.106-А3 Копировал Формат А3